Deep groove ball bearing 6002-2RSHC3 SKF

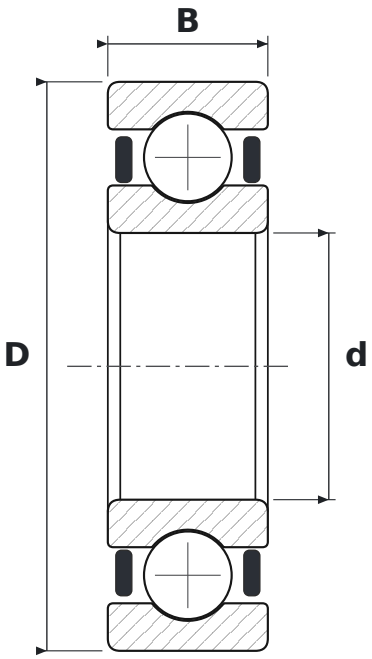

DIMENSIONS

d	bore diameter	**15 mm**
D	outside diameter	**32 mm**
B	width	**9 mm**

WHAT 6002-2RSHC3 MEANS

60	łożysko kulkowe zwykłe (6), seria średnic 0 – bardzo lekka
2RSH	uszczelnienia stykowe z kauczuku NBR wzmocnione blachą stalową, dwustronne
C3	radial clearance greater than normal

SPECIFICATIONS

Manufacturer	**SKF**
Manufacturer designation	**6002-2RSHC3**
Rolling elements	**single-row ball bearing**
Basic dynamic load rating C	**5.9 kN**
Basic static load rating C0	**2.85 kN**
Mass	**0.029 kg**