Łożysko kulkowe zwykłe 6002-C FAG

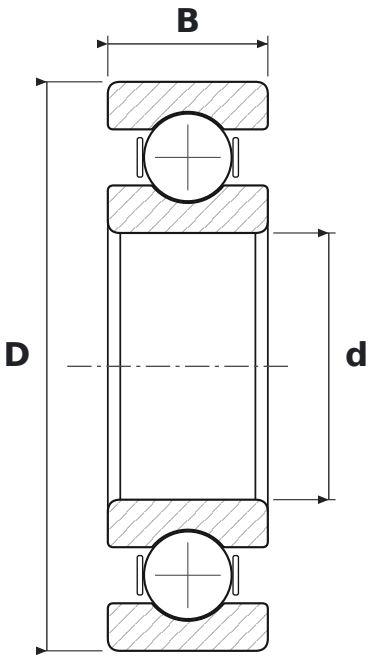

WYMIARY

d	średnica wewnętrzna	**15 mm**
D	średnica zewnętrzna	**32 mm**
B	szerokość	**9 mm**

CO ZNACZY OZNACZENIE 6002-C

60	łożysko kulkowe zwykłe (6), seria średnic 0 – bardzo lekka
C	generacja C – zmieniona konstrukcja wewnętrzna łożyska (FAG)

PARAMETRY

Producent	**FAG**
Symbol producenta	**6002-C**
Elementy toczne	**łożysko kulkowe jednorzędowe**
Masa	**0,027 kg**