Łożysko kulkowe zwykłe 6002 FT150ZZ SNR

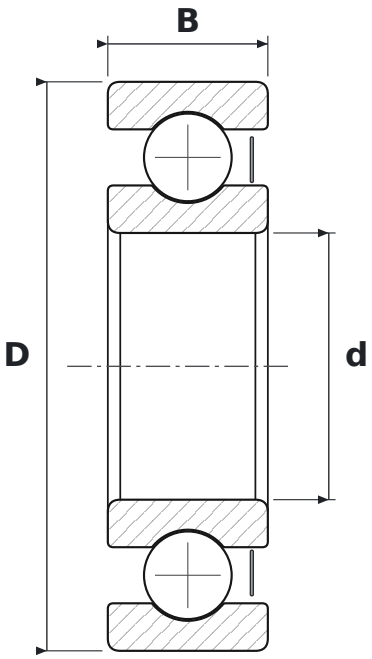

WYMIARY

d	średnica wewnętrzna	**15 mm**
D	średnica zewnętrzna	**32 mm**
B	szerokość	**9 mm**

CO ZNACZY OZNACZENIE 6002 FT150ZZ

60	łożysko kulkowe zwykłe (6), seria średnic 0 – bardzo lekka
FT150ZZ	wykonanie do wysokich temperatur, do +150 °C, blaszki ochronne z obu stron

PARAMETRY

Producent	**SNR**
Symbol producenta	**6002 FT150ZZ**
Elementy toczne	**łożysko kulkowe jednorzędowe**
Masa	**0,03 kg**