Łożysko kulkowe zwykłe 6002-LLUC35K NTN

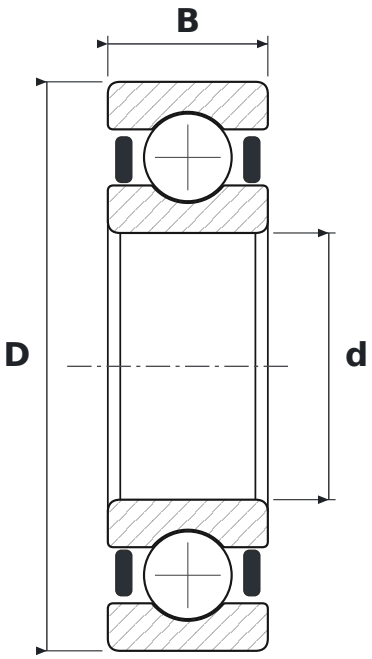

WYMIARY

d	średnica wewnętrzna	**15 mm**
D	średnica zewnętrzna	**32 mm**
B	szerokość	**9 mm**

CO ZNACZY OZNACZENIE 6002-LLUC35K

60	łożysko kulkowe zwykłe (6), seria średnic 0 – bardzo lekka
LLU	uszczelnienia stykowe z kauczuku nitrylowego (NBR), dwustronne, od −20 do +120 °C
C3	luz promieniowy zwiększony
5K	smar Kyodo Yushi Multemp SRL (od −40 do +150 °C)

PARAMETRY

Producent	**NTN**
Symbol producenta	**6002-LLUC35K**
Elementy toczne	**łożysko kulkowe jednorzędowe**
Masa	**0,03 kg**