# Łożysko kulkowe zwykłe 6002 NR NTN

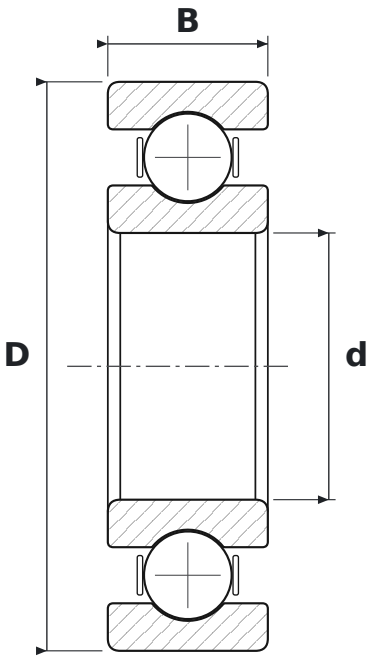


## WYMIARY

| | | |
|---|---|---|
| **d** | średnica wewnętrzna | **15 mm** |
| **D** | średnica zewnętrzna | **32 mm** |
| **B** | szerokość | **9 mm** |

## CO ZNACZY OZNACZENIE 6002 NR

| | |
|---|---|
| **60** | łożysko kulkowe zwykłe (6), seria średnic 0 – bardzo lekka |
| **NR** | rowek z pierścieniem osadczym |

## PARAMETRY

| | |
|---|---|
| Producent | **NTN** |
| Symbol producenta | **6002 NR** |
| Elementy toczne | **łożysko kulkowe jednorzędowe** |
| Masa | **0,04 kg** |