Łożysko kulkowe zwykłe 6003-2RSHC3 SKF

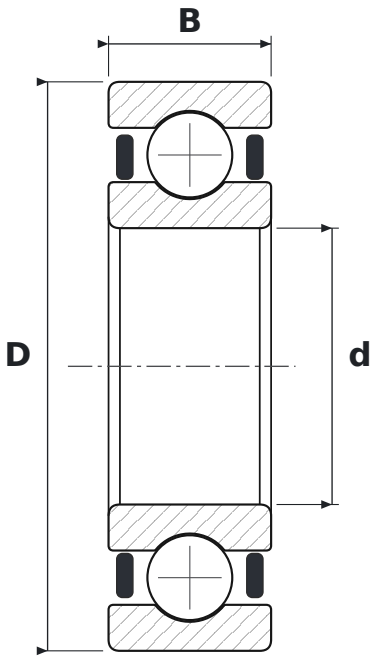

WYMIARY

d	średnica wewnętrzna	**17 mm**
D	średnica zewnętrzna	**35 mm**
B	szerokość	**10 mm**

CO ZNACZY OZNACZENIE 6003-2RSHC3

60	łożysko kulkowe zwykłe (6), seria średnic 0 – bardzo lekka
2RSH	uszczelnienia stykowe z kauczuku NBR wzmocnione blachą stalową, dwustronne
C3	luz promieniowy zwiększony

PARAMETRY

Producent	**SKF**
Symbol producenta	**6003-2RSHC3**
Elementy toczne	**łożysko kulkowe jednorzędowe**
Nośność dynamiczna C	**6,37 kN**
Nośność statyczna C0	**3,25 kN**
Masa	**0,038 kg**