Łożysko kulkowe zwykłe 6003-2Z NKE

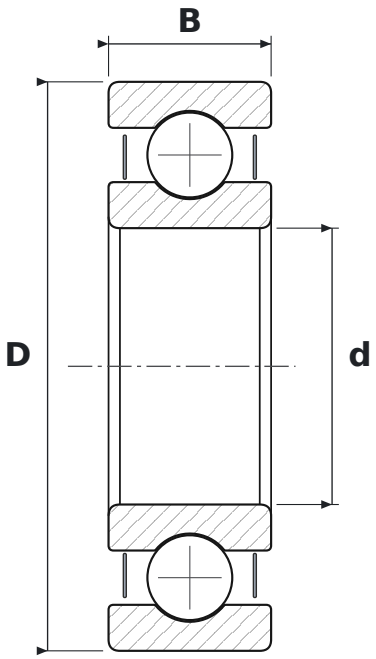

WYMIARY

d	średnica wewnętrzna	**17 mm**
D	średnica zewnętrzna	**35 mm**
B	szerokość	**10 mm**

CO ZNACZY OZNACZENIE 6003-2Z

60	łożysko kulkowe zwykłe (6), seria średnic 0 – bardzo lekka
2Z	blaszki ochronne, dwustronne

PARAMETRY

Producent	**NKE**
Symbol producenta	**6003-2Z**
Elementy toczne	**łożysko kulkowe jednorzędowe**
Masa	**0,037 kg**