Łożysko kulkowe zwykłe 6003 C3 NTN

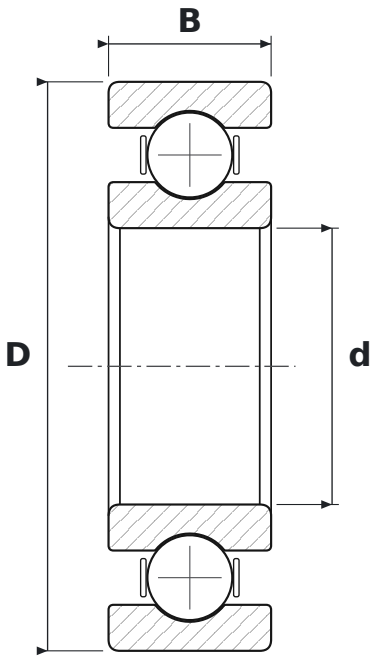

WYMIARY

d	średnica wewnętrzna	**17 mm**
D	średnica zewnętrzna	**35 mm**
B	szerokość	**10 mm**

CO ZNACZY OZNACZENIE 6003 C3

60	łożysko kulkowe zwykłe (6), seria średnic 0 – bardzo lekka
C3	luz promieniowy zwiększony

PARAMETRY

Producent	**NTN**
Symbol producenta	**6003 C3**
Elementy toczne	**łożysko kulkowe jednorzędowe**