# Łożysko kulkowe zwykłe 6003 HVZZ SNR

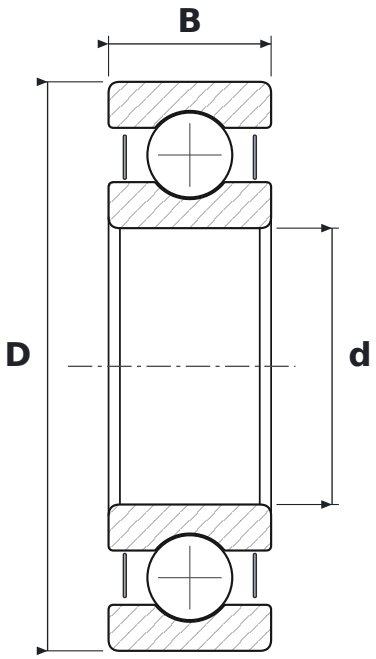


## WYMIARY

| | | |
|---|---|---|
| **d** | średnica wewnętrzna | **17 mm** |
| **D** | średnica zewnętrzna | **35 mm** |
| **B** | szerokość | **10 mm** |

## PARAMETRY

| | |
|---|---|
| Producent | **SNR** |
| Symbol producenta | **6003 HVZZ** |
| Elementy toczne | **łożysko kulkowe jednorzędowe** |
| 2Z | **blaszki ochronne, dwustronne** |
| Luz promieniowy | **CN – normalny** |