Łożysko kulkowe zwykłe 6003 LTZZ SNR

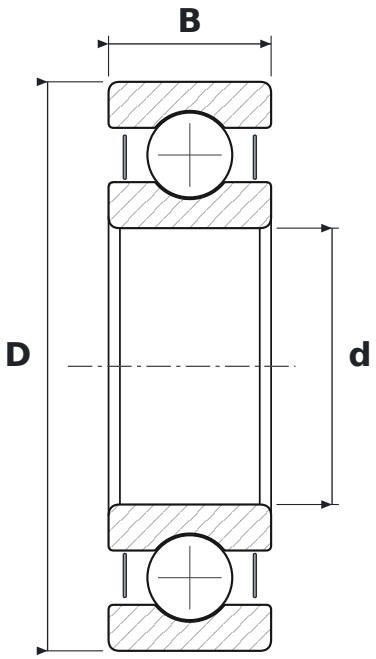

WYMIARY

d	średnica wewnętrzna	**17 mm**
D	średnica zewnętrzna	**35 mm**
B	szerokość	**10 mm**

PARAMETRY

Producent	**SNR**
Symbol producenta	**6003 LTZZ**
Elementy toczne	**łożysko kulkowe jednorzędowe**
2Z	**blaszki ochronne, dwustronne**
Luz promieniowy	**CN – normalny**
Masa	**0,036 kg**