Łożysko kulkowe zwykłe 6003 SKF

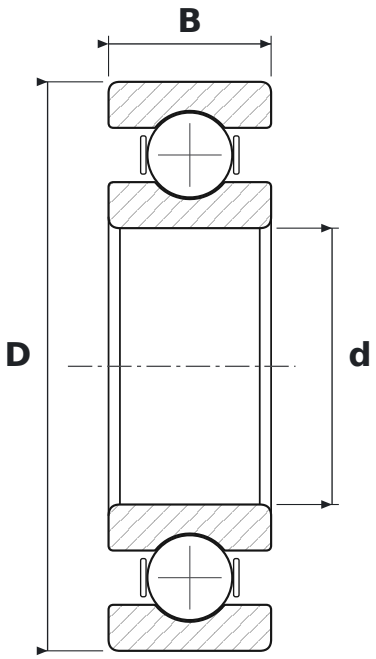

WYMIARY

d	średnica wewnętrzna	**17 mm**
D	średnica zewnętrzna	**35 mm**
B	szerokość	**10 mm**

PARAMETRY

Producent	**SKF**
Symbol producenta	**6003**
Elementy toczne	**łożysko kulkowe jednorzędowe**
Uszczelnienie	**otwarte – bez uszczelnień**
Luz promieniowy	**CN – normalny**
Nośność dynamiczna C	**6,37 kN**
Nośność statyczna C0	**3,25 kN**
Masa	**0,037 kg**