# Łożysko kulkowe zwykłe 6003-Z FAG

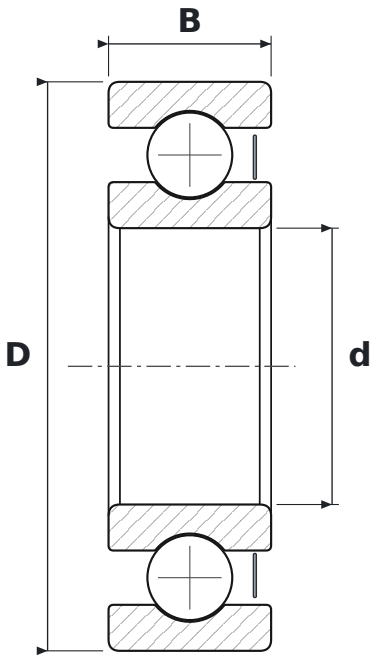


## WYMIARY

| | | |
|---|---|---|
| **d** | średnica wewnętrzna | **17 mm** |
| **D** | średnica zewnętrzna | **35 mm** |
| **B** | szerokość | **10 mm** |

## CO ZNACZY OZNACZENIE 6003-Z

| | |
|---|---|
| **60** | łożysko kulkowe zwykłe (6), seria średnic 0 – bardzo lekka |
| **Z** | blaszka ochronna, jednostronna |

## PARAMETRY

| | |
|---|---|
| Producent | **FAG** |
| Symbol producenta | **6003-Z** |
| Elementy toczne | **łożysko kulkowe jednorzędowe** |
| Masa | **0,039 kg** |