Łożysko kulkowe zwykłe 6003 ZZENR NACHI

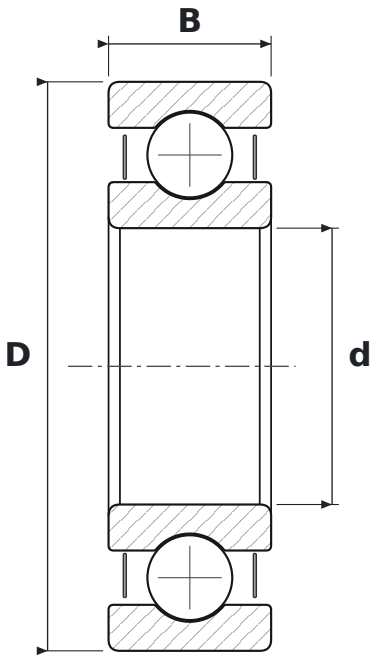

WYMIARY

d	średnica wewnętrzna	**17 mm**
D	średnica zewnętrzna	**35 mm**
B	szerokość	**10 mm**

CO ZNACZY OZNACZENIE 6003 ZZENR

60	łożysko kulkowe zwykłe (6), seria średnic 0 – bardzo lekka
ZZE	blaszki ochronne, dwustronne
NR	rowek z pierścieniem osadczym

PARAMETRY

Producent	**NACHI**
Symbol producenta	**6003 ZZENR**
Elementy toczne	**łożysko kulkowe jednorzędowe**