Łożysko kulkowe zwykłe 6004-2RSHC3GJN SKF

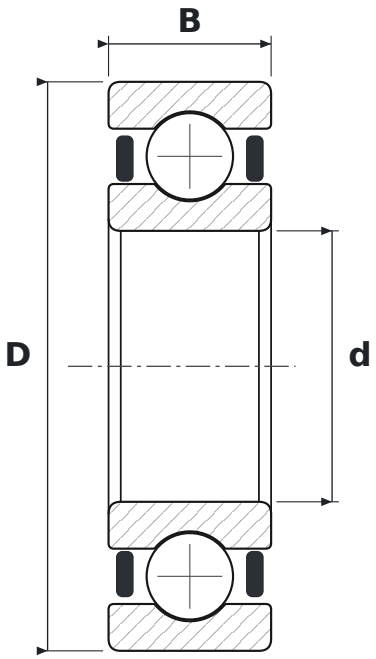

WYMIARY

d	średnica wewnętrzna	**20 mm**
D	średnica zewnętrzna	**42 mm**
B	szerokość	**12 mm**

CO ZNACZY OZNACZENIE 6004-2RSHC3GJN

60	łożysko kulkowe zwykłe (6), seria średnic 0 – bardzo lekka
2RSH	uszczelnienia stykowe z kauczuku NBR wzmocnione blachą stalową, dwustronne
C3	luz promieniowy zwiększony
GJN	smar wysokotemperaturowy: zagęszczacz polimocznikowy, olej mineralny, NLGI 2

PARAMETRY

Producent	**SKF**
Symbol producenta	**6004-2RSHC3GJN**
Elementy toczne	**łożysko kulkowe jednorzędowe**
Nośność dynamiczna C	**9,95 kN**
Nośność statyczna C0	**5 kN**
Masa	**0,068 kg**