Łożysko kulkowe zwykłe 6004 LTZZ SNR

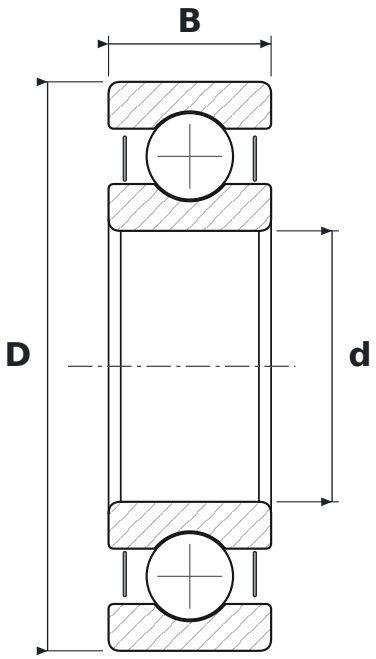

WYMIARY

d	średnica wewnętrzna	**20 mm**
D	średnica zewnętrzna	**42 mm**
B	szerokość	**12 mm**

PARAMETRY

Producent	**SNR**
Symbol producenta	**6004 LTZZ**
Elementy toczne	**łożysko kulkowe jednorzędowe**
2Z	**blaszki ochronne, dwustronne**
Luz promieniowy	**CN – normalny**
Masa	**0,074 kg**