Łożysko kulkowe zwykłe 6004-RSR NKE

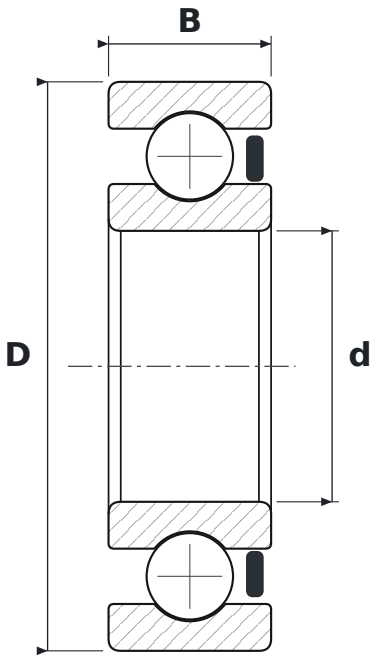

WYMIARY

d	średnica wewnętrzna	**20 mm**
D	średnica zewnętrzna	**42 mm**
B	szerokość	**12 mm**

CO ZNACZY OZNACZENIE 6004-RSR

60	łożysko kulkowe zwykłe (6), seria średnic 0 – bardzo lekka
RSR	uszczelnienie gumowe (NBR) stykowe typu RSR, jednostronne – warga przylega promieniowo do szlifowanego obrzeża pierścienia wewnętrznego

PARAMETRY

Producent	**NKE**
Symbol producenta	**6004-RSR**
Elementy toczne	**łożysko kulkowe jednorzędowe**