# Łożysko kulkowe zwykłe 6004-ZECM INNE

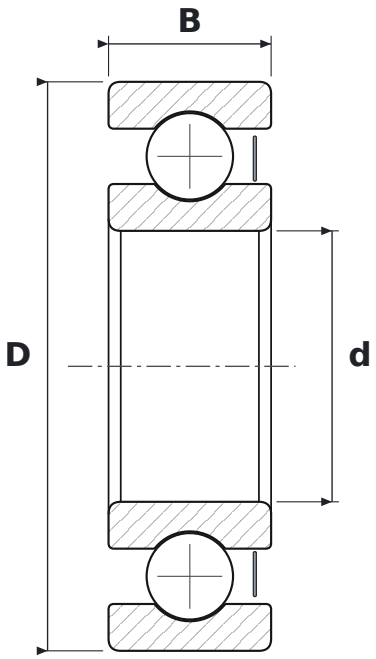


## WYMIARY

| | | |
|---|---|---|
| **d** | średnica wewnętrzna | **20 mm** |
| **D** | średnica zewnętrzna | **42 mm** |
| **B** | szerokość | **12 mm** |

## CO ZNACZY OZNACZENIE 6004-ZECM

| | |
|---|---|
| **60** | łożysko kulkowe zwykłe (6), seria średnic 0 – bardzo lekka |
| **Z** | blaszka ochronna, jednostronna |
| **ECM** | wykonanie EC, koszyk mosiężny (SKF) |

## PARAMETRY

| | |
|---|---|
| Producent | **INNE** |
| Symbol producenta | **6004-ZECM** |
| Elementy toczne | **łożysko kulkowe jednorzędowe** |
| Masa | **0,07 kg** |