Łożysko kulkowe zwykłe 6004-ZZ TIMKEN

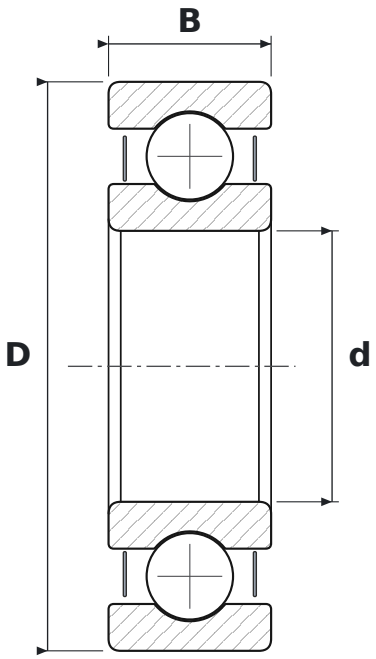

WYMIARY

d	średnica wewnętrzna	**20 mm**
D	średnica zewnętrzna	**42 mm**
B	szerokość	**12 mm**

CO ZNACZY OZNACZENIE 6004-ZZ

60	łożysko kulkowe zwykłe (6), seria średnic 0 – bardzo lekka
ZZ	blaszki ochronne, dwustronne

PARAMETRY

Producent	**TIMKEN**
Symbol producenta	**6004-ZZ**
Elementy toczne	**łożysko kulkowe jednorzędowe**