Łożysko kulkowe zwykłe 6005-2RSHC3 SKF

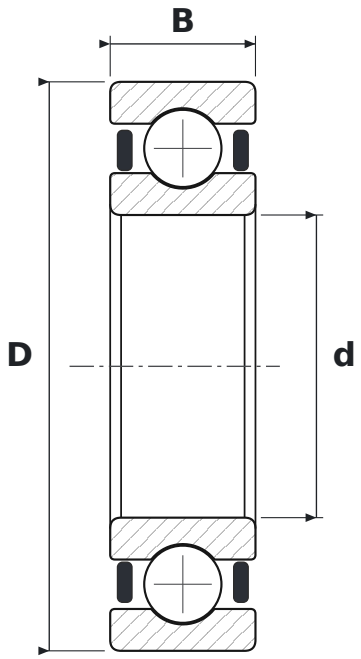

WYMIARY

d	średnica wewnętrzna	**25 mm**
D	średnica zewnętrzna	**47 mm**
B	szerokość	**12 mm**

CO ZNACZY OZNACZENIE 6005-2RSHC3

60	łożysko kulkowe zwykłe (6), seria średnic 0 – bardzo lekka
2RSH	uszczelnienia stykowe z kauczuku NBR wzmocnione blachą stalową, dwustronne
C3	luz promieniowy zwiększony

PARAMETRY

Producent	**SKF**
Symbol producenta	**6005-2RSHC3**
Elementy toczne	**łożysko kulkowe jednorzędowe**
Nośność dynamiczna C	**11,9 kN**
Nośność statyczna C0	**6,55 kN**
Masa	**0,079 kg**