Łożysko kulkowe zwykłe 6005 C3 INNE

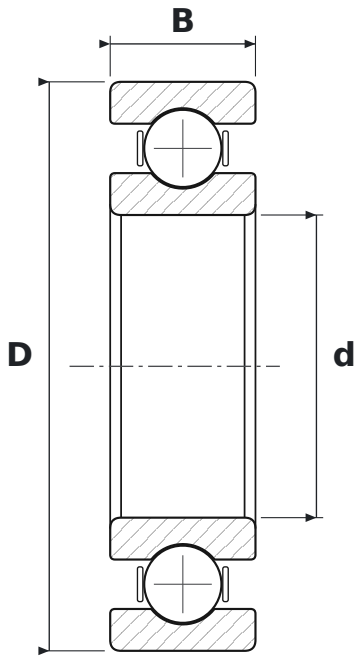

WYMIARY

d	średnica wewnętrzna	**25 mm**
D	średnica zewnętrzna	**47 mm**
B	szerokość	**12 mm**

CO ZNACZY OZNACZENIE 6005 C3

60	łożysko kulkowe zwykłe (6), seria średnic 0 – bardzo lekka
C3	luz promieniowy zwiększony

PARAMETRY

Producent	**INNE**
Symbol producenta	**6005 C3**
Elementy toczne	**łożysko kulkowe jednorzędowe**
Masa	**0,08 kg**