Łożysko kulkowe zwykłe 6005 CM INNE

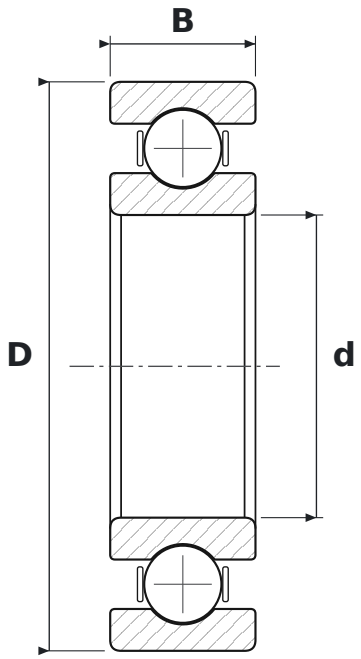

WYMIARY

d	średnica wewnętrzna	**25 mm**
D	średnica zewnętrzna	**47 mm**
B	szerokość	**12 mm**

CO ZNACZY OZNACZENIE 6005 CM

60	łożysko kulkowe zwykłe (6), seria średnic 0 – bardzo lekka
CM	luz do silników elektrycznych (cicha praca)

PARAMETRY

Producent	**INNE**
Symbol producenta	**6005 CM**
Elementy toczne	**łożysko kulkowe jednorzędowe**
Masa	**0,08 kg**