Deep groove ball bearing 6005-LLUNRC35K NTN

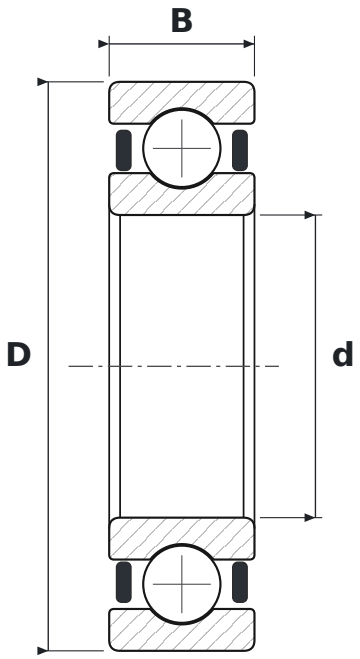

DIMENSIONS

d	bore diameter	**25 mm**
D	outside diameter	**47 mm**
B	width	**12 mm**

WHAT 6005-LLUNRC35K MEANS

60	łożysko kulkowe zwykłe (6), seria średnic 0 – bardzo lekka
LLU	uszczelnienia stykowe z kauczuku nitrylowego (NBR), dwustronne, od −20 do +120 °C
NR	snap ring groove with snap ring
C3	radial clearance greater than normal
5K	smar Kyodo Yushi Multemp SRL (od −40 do +150 °C)

SPECIFICATIONS

Manufacturer	**NTN**
Manufacturer designation	**6005-LLUNRC35K**
Rolling elements	**single-row ball bearing**
Mass	**0.09 kg**