Łożysko kulkowe zwykłe 6006-2ZC3 ZEN

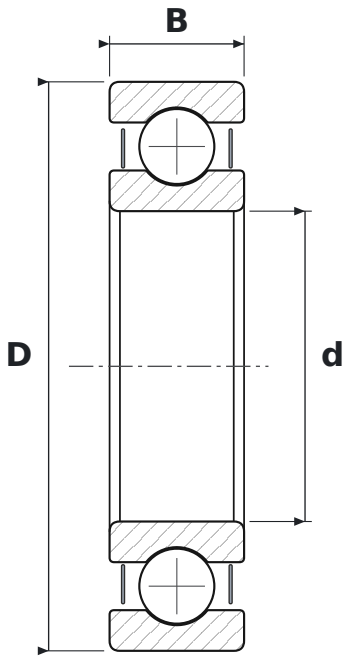

WYMIARY

d	średnica wewnętrzna	**30 mm**
D	średnica zewnętrzna	**55 mm**
B	szerokość	**13 mm**

CO ZNACZY OZNACZENIE 6006-2ZC3

60	łożysko kulkowe zwykłe (6), seria średnic 0 – bardzo lekka
2Z	blaszki ochronne, dwustronne
C3	luz promieniowy zwiększony

PARAMETRY

Producent	**ZEN**
Symbol producenta	**6006-2ZC3**
Elementy toczne	**łożysko kulkowe jednorzędowe**