Łożysko kulkowe zwykłe 6006 C3 NKE

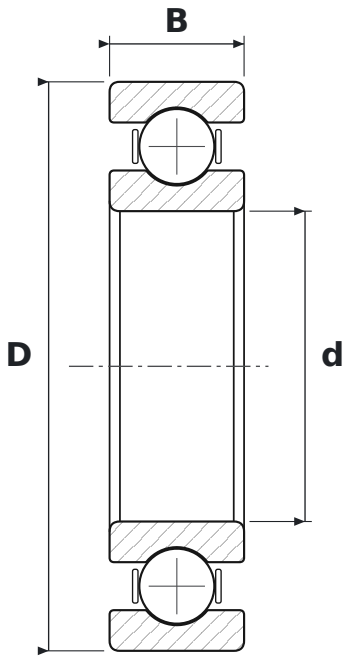

WYMIARY

d	średnica wewnętrzna	**30 mm**
D	średnica zewnętrzna	**55 mm**
B	szerokość	**13 mm**

CO ZNACZY OZNACZENIE 6006 C3

60	łożysko kulkowe zwykłe (6), seria średnic 0 – bardzo lekka
C3	luz promieniowy zwiększony

PARAMETRY

Producent	**NKE**
Symbol producenta	**6006 C3**
Elementy toczne	**łożysko kulkowe jednorzędowe**
Masa	**0,117 kg**