Łożysko kulkowe zwykłe 6006-2Z/C3GJN SKF

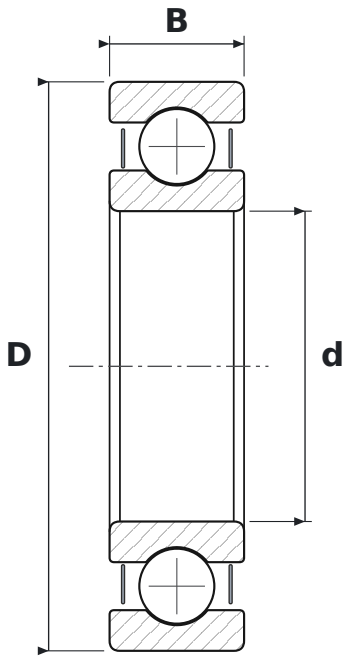

WYMIARY

d	średnica wewnętrzna	**30 mm**
D	średnica zewnętrzna	**55 mm**
B	szerokość	**13 mm**

CO ZNACZY OZNACZENIE 6006-2Z/C3GJN

60	łożysko kulkowe zwykłe (6), seria średnic 0 – bardzo lekka
2Z	blaszki ochronne, dwustronne
C3	luz promieniowy zwiększony
GJN	smar wysokotemperaturowy: zagęszczacz polimocznikowy, olej mineralny, NLGI 2

PARAMETRY

Producent	**SKF**
Symbol producenta	**6006-2Z/C3GJN**
Elementy toczne	**łożysko kulkowe jednorzędowe**
Nośność dynamiczna C	**13,8 kN**
Nośność statyczna C0	**8,3 kN**
Masa	**0,118 kg**