Łożysko kulkowe zwykłe 6007-2NSE9CM INNE

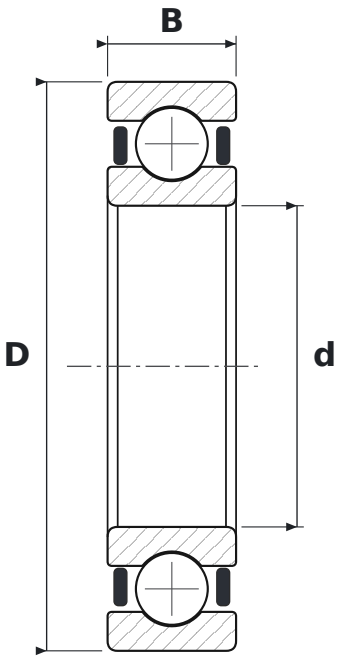

WYMIARY

d	średnica wewnętrzna	**35 mm**
D	średnica zewnętrzna	**62 mm**
B	szerokość	**14 mm**

PARAMETRY

Producent	**INNE**
Symbol producenta	**6007-2NSE9CM**
Elementy toczne	**łożysko kulkowe jednorzędowe**
2RS	**uszczelnienia gumowe stykowe, dwustronne**
CM	**luz do silników elektrycznych (cicha praca)**
Luz promieniowy	**CN – normalny**
Masa	**0,16 kg**