CASTOMER

DATASHEET

Deep groove ball bearing 6007-2RS1C3GJN SKF

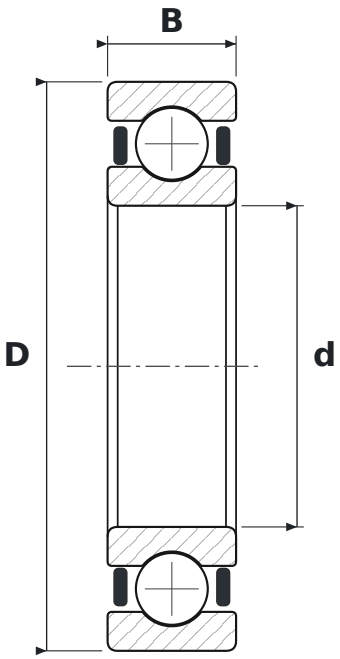

DIMENSIONS

d	bore diameter	**35 mm**
D	outside diameter	**62 mm**
B	width	**14 mm**

WHAT 6007-2RS1C3GJN MEANS

60	łożysko kulkowe zwykłe (6), seria średnic 0 – bardzo lekka
2RS1	uszczelnienia stykowe z kauczuku NBR wzmocnione blachą stalową, dwustronne
C3	radial clearance greater than normal
GJN	smar wysokotemperaturowy: zagęszczacz polimocznikowy, olej mineralny, NLGI 2

SPECIFICATIONS

Manufacturer	**SKF**
Manufacturer designation	**6007-2RS1C3GJN**
Rolling elements	**single-row ball bearing**
Basic dynamic load rating C	**16.8 kN**
Basic static load rating C0	**10.2 kN**
Mass	**0.154 kg**