Łożysko kulkowe zwykłe 6007-C-2Z FAG

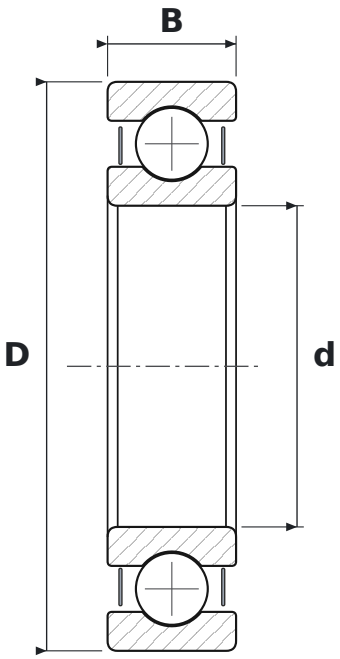

WYMIARY

d	średnica wewnętrzna	**35 mm**
D	średnica zewnętrzna	**62 mm**
B	szerokość	**14 mm**

CO ZNACZY OZNACZENIE 6007-C-2Z

60	łożysko kulkowe zwykłe (6), seria średnic 0 – bardzo lekka
C	generacja C – zmieniona konstrukcja wewnętrzna łożyska (FAG)
2Z	blaszki ochronne, dwustronne

PARAMETRY

Producent	**FAG**
Symbol producenta	**6007-C-2Z (-2Z)**
Elementy toczne	**łożysko kulkowe jednorzędowe**