Deep groove ball bearing 6007 CM KOYO

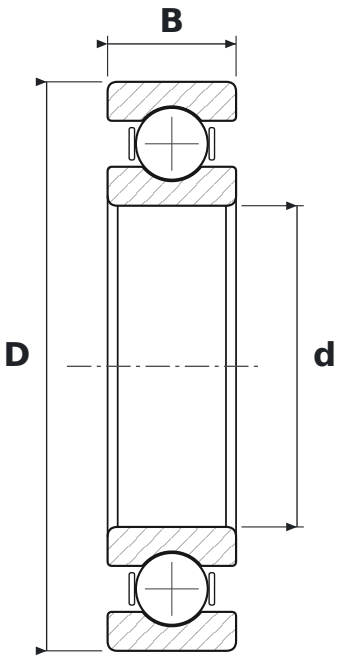

DIMENSIONS

d	bore diameter	**35 mm**
D	outside diameter	**62 mm**
B	width	**14 mm**

WHAT 6007 CM MEANS

60	łożysko kulkowe zwykłe (6), seria średnic 0 – bardzo lekka
CM	luz promieniowy do łożysk silników elektrycznych

SPECIFICATIONS

Manufacturer	**KOYO**
Manufacturer designation	**6007 CM**
Rolling elements	**single-row ball bearing**