Deep groove ball bearing 6007 FT150 SNR

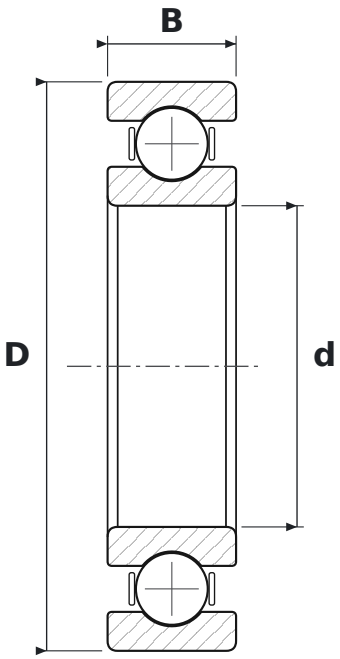

DIMENSIONS

d	bore diameter	**35 mm**
D	outside diameter	**62 mm**
B	width	**14 mm**

WHAT 6007 FT150 MEANS

60	łożysko kulkowe zwykłe (6), seria średnic 0 – bardzo lekka
FT150	wykonanie do wysokich temperatur, do +150 °C, z uszczelnieniem

SPECIFICATIONS

Manufacturer	**SNR**
Manufacturer designation	**6007 FT150**
Rolling elements	**single-row ball bearing**
Mass	**0.155 kg**