Łożysko kulkowe zwykłe 6007-RS1 SKF

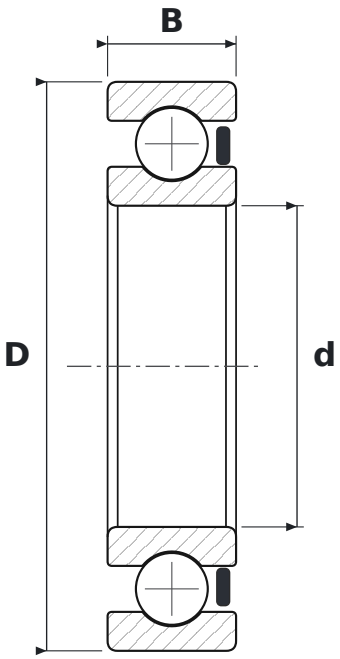

WYMIARY

d	średnica wewnętrzna	**35 mm**
D	średnica zewnętrzna	**62 mm**
B	szerokość	**14 mm**

CO ZNACZY OZNACZENIE 6007-RS1

60	łożysko kulkowe zwykłe (6), seria średnic 0 – bardzo lekka
RS1	uszczelnienie stykowe z kauczuku NBR wzmocnione blachą stalową, jednostronne

PARAMETRY

Producent	**SKF**
Symbol producenta	**6007-RS1**
Elementy toczne	**łożysko kulkowe jednorzędowe**
Nośność dynamiczna C	**16,8 kN**
Nośność statyczna C0	**10,2 kN**
Masa	**0,15 kg**