Łożysko kulkowe zwykłe 6007-ZC3 SKF

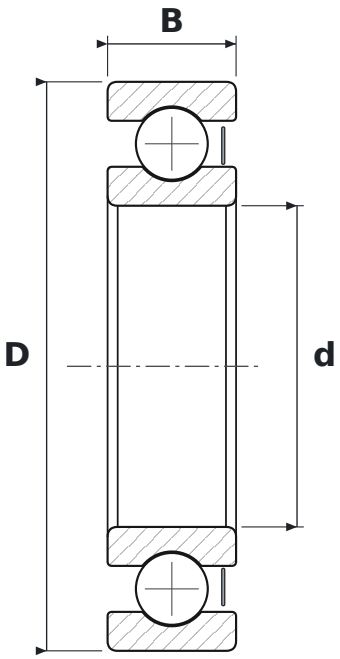

WYMIARY

d	średnica wewnętrzna	**35 mm**
D	średnica zewnętrzna	**62 mm**
B	szerokość	**14 mm**

CO ZNACZY OZNACZENIE 6007-ZC3

60	łożysko kulkowe zwykłe (6), seria średnic 0 – bardzo lekka
Z	blaszka ochronna, jednostronna
C3	luz promieniowy zwiększony

PARAMETRY

Producent	**SKF**
Symbol producenta	**6007-ZC3**
Elementy toczne	**łożysko kulkowe jednorzędowe**
Nośność dynamiczna C	**16,8 kN**
Nośność statyczna C0	**10,2 kN**
Masa	**0,15 kg**