Łożysko kulkowe zwykłe 6007-Z FAG

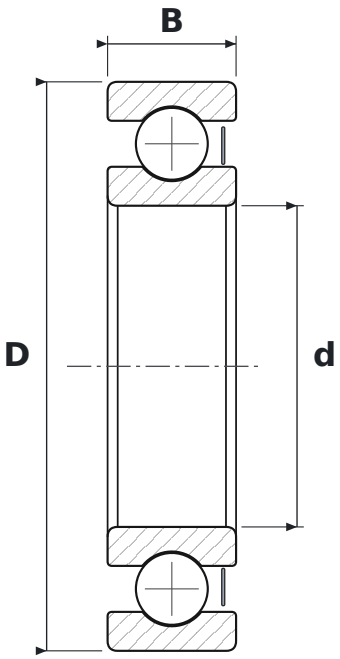

WYMIARY

d	średnica wewnętrzna	**35 mm**
D	średnica zewnętrzna	**62 mm**
B	szerokość	**14 mm**

CO ZNACZY OZNACZENIE 6007-Z

60	łożysko kulkowe zwykłe (6), seria średnic 0 – bardzo lekka
Z	blaszka ochronna, jednostronna

PARAMETRY

Producent	**FAG**
Symbol producenta	**6007-Z**
Elementy toczne	**łożysko kulkowe jednorzędowe**