Łożysko kulkowe zwykłe 6008-2NKE9C3 NACHI

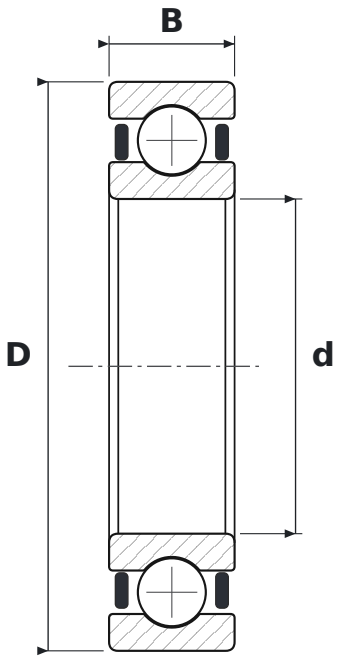

WYMIARY

d	średnica wewnętrzna	**40 mm**
D	średnica zewnętrzna	**68 mm**
B	szerokość	**15 mm**

PARAMETRY

Producent	**NACHI**
Symbol producenta	**6008-2NKE9C3**
Elementy toczne	**łożysko kulkowe jednorzędowe**
2RZ	**uszczelnienia gumowe bezstykowe, dwustronne**
C3	**luz promieniowy zwiększony**