Łożysko kulkowe zwykłe 6008-2RS2 NKE

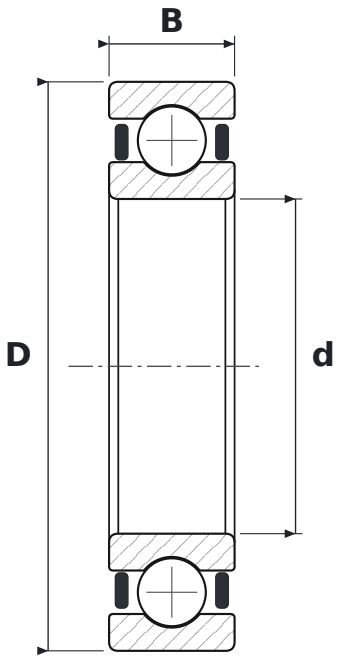

WYMIARY

d	średnica wewnętrzna	**40 mm**
D	średnica zewnętrzna	**68 mm**
B	szerokość	**15 mm**

CO ZNACZY OZNACZENIE 6008-2RS2

60	łożysko kulkowe zwykłe (6), seria średnic 0 – bardzo lekka
2RS2	uszczelnienia gumowe (NBR) stykowe typu RS2, dwustronne – warga przylega osiowo do pierścienia wewnętrznego

PARAMETRY

Producent	**NKE**
Symbol producenta	**6008-2RS2**
Elementy toczne	**łożysko kulkowe jednorzędowe**