Łożysko kulkowe zwykłe 6008-DDU NSK

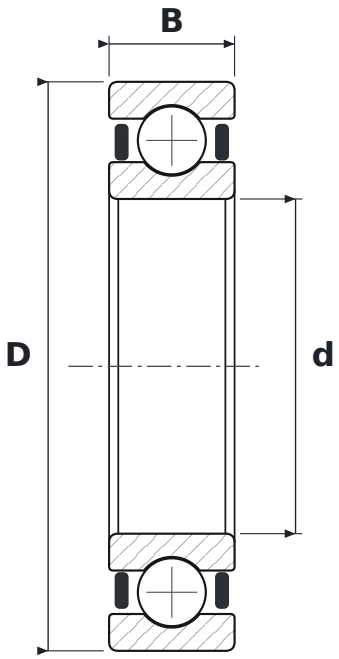

WYMIARY

d	średnica wewnętrzna	**40 mm**
D	średnica zewnętrzna	**68 mm**
B	szerokość	**15 mm**

CO ZNACZY OZNACZENIE 6008-DDU

60	łożysko kulkowe zwykłe (6), seria średnic 0 – bardzo lekka
DDU	uszczelnienia gumowe stykowe (standardowo kauczuk nitrylowy NBR), dwustronne, od −10 do +100 °C

PARAMETRY

Producent	**NSK**
Symbol producenta	**6008-DDU**
Elementy toczne	**łożysko kulkowe jednorzędowe**