Łożysko kulkowe zwykłe 6008 FT150 SNR

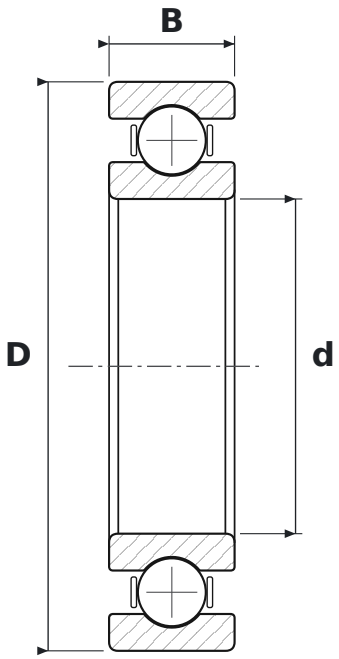

WYMIARY

d	średnica wewnętrzna	**40 mm**
D	średnica zewnętrzna	**68 mm**
B	szerokość	**15 mm**

CO ZNACZY OZNACZENIE 6008 FT150

60	łożysko kulkowe zwykłe (6), seria średnic 0 – bardzo lekka
FT150	wykonanie do wysokich temperatur, do +150 °C, z uszczelnieniem

PARAMETRY

Producent	**SNR**
Symbol producenta	**6008 FT150**
Elementy toczne	**łożysko kulkowe jednorzędowe**