Łożysko kulkowe zwykłe 6008 NR NTN

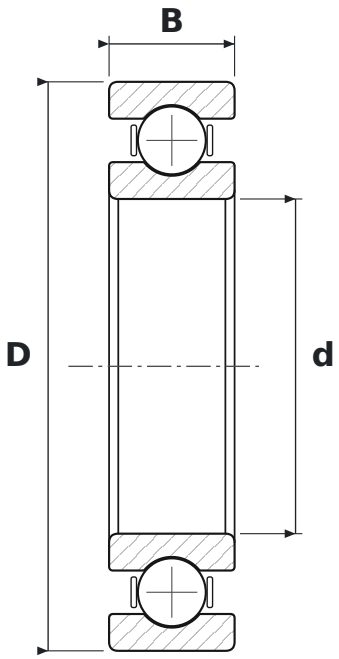

WYMIARY

d	średnica wewnętrzna	**40 mm**
D	średnica zewnętrzna	**68 mm**
B	szerokość	**15 mm**

CO ZNACZY OZNACZENIE 6008 NR

60	łożysko kulkowe zwykłe (6), seria średnic 0 – bardzo lekka
NR	rowek z pierścieniem osadczym

PARAMETRY

Producent	**NTN**
Symbol producenta	**6008 NR**
Elementy toczne	**łożysko kulkowe jednorzędowe**
Masa	**0,196 kg**