Łożysko kulkowe zwykłe 6008-NSE9CM INNE

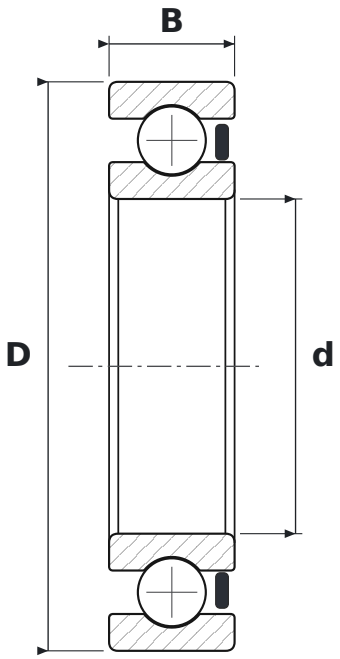

WYMIARY

d	średnica wewnętrzna	**40 mm**
D	średnica zewnętrzna	**68 mm**
B	szerokość	**15 mm**

PARAMETRY

Producent	**INNE**
Symbol producenta	**6008-NSE9CM**
Elementy toczne	**łożysko kulkowe jednorzędowe**
RS	**uszczelnienie gumowe stykowe, jednostronne**
CM	**luz do silników elektrycznych (cicha praca)**
Luz promieniowy	**CN – normalny**
Masa	**0,18 kg**