Łożysko kulkowe zwykłe 6008 TBP63 FAG

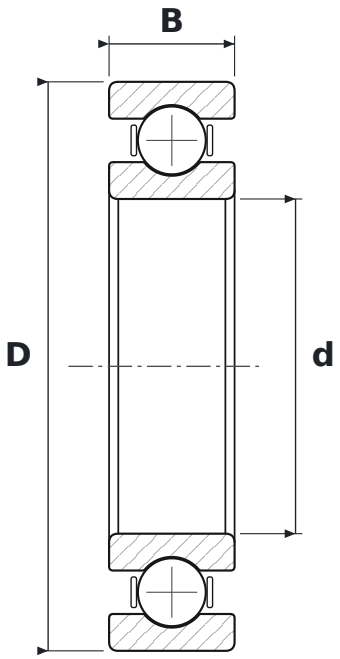

WYMIARY

d	średnica wewnętrzna	**40 mm**
D	średnica zewnętrzna	**68 mm**
B	szerokość	**15 mm**

PARAMETRY

Producent	**FAG**
Symbol producenta	**6008 TBP63**
Elementy toczne	**łożysko kulkowe jednorzędowe**
B	**kąt działania 40°**
P6	**klasa dokładności P6**
Uszczelnienie	**otwarte – bez uszczelnień**
Luz promieniowy	**CN – normalny**
Masa	**0,192 kg**