Łożysko kulkowe zwykłe 6008-VVC3 NSK

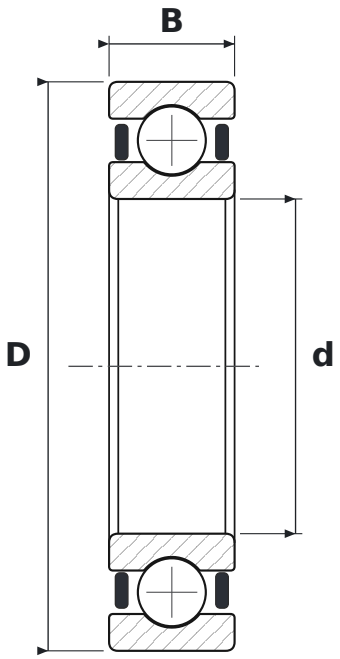

WYMIARY

d	średnica wewnętrzna	**40 mm**
D	średnica zewnętrzna	**68 mm**
B	szerokość	**15 mm**

CO ZNACZY OZNACZENIE 6008-VVC3

60	łożysko kulkowe zwykłe (6), seria średnic 0 – bardzo lekka
VV	uszczelnienia gumowe bezstykowe, dwustronne, od −10 do +110 °C
C3	luz promieniowy zwiększony

PARAMETRY

Producent	**NSK**
Symbol producenta	**6008-VVC3**
Elementy toczne	**łożysko kulkowe jednorzędowe**
Masa	**0,147 kg**