Łożysko kulkowe zwykłe 6008-Z NKE

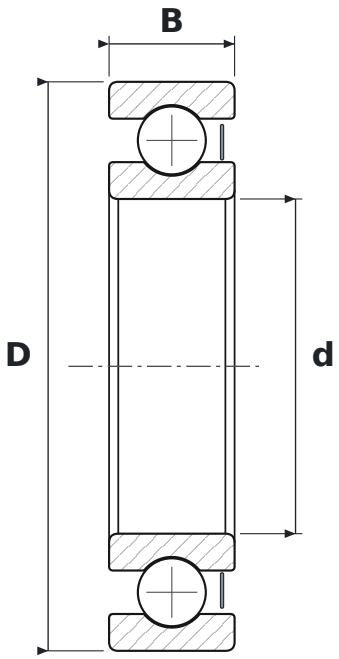

WYMIARY

d	średnica wewnętrzna	**40 mm**
D	średnica zewnętrzna	**68 mm**
B	szerokość	**15 mm**

CO ZNACZY OZNACZENIE 6008-Z

60	łożysko kulkowe zwykłe (6), seria średnic 0 – bardzo lekka
Z	blaszka ochronna, jednostronna

PARAMETRY

Producent	**NKE**
Symbol producenta	**6008-Z**
Elementy toczne	**łożysko kulkowe jednorzędowe**
Masa	**0,18 kg**