# Łożysko kulkowe zwykłe 6008-ZZ-C3 TIMKEN

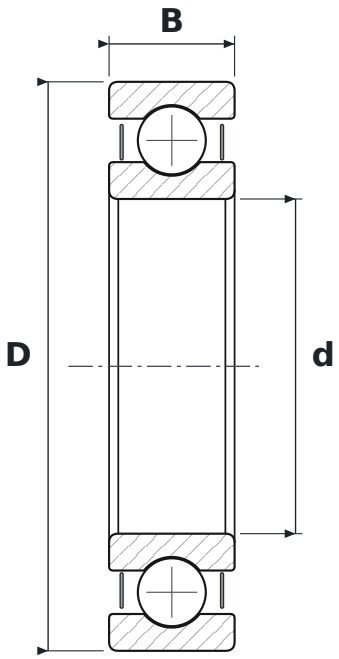


## WYMIARY

| | | |
|---|---|---|
| **d** | średnica wewnętrzna | **40 mm** |
| **D** | średnica zewnętrzna | **68 mm** |
| **B** | szerokość | **15 mm** |

## CO ZNACZY OZNACZENIE 6008-ZZ-C3

| | |
|---|---|
| **60** | łożysko kulkowe zwykłe (6), seria średnic 0 – bardzo lekka |
| **ZZ** | blaszki ochronne, dwustronne |
| **C3** | luz promieniowy zwiększony |

## PARAMETRY

| | |
|---|---|
| Producent | **TIMKEN** |
| Symbol producenta | **6008-ZZ-C3** |
| Elementy toczne | **łożysko kulkowe jednorzędowe** |