Łożysko kulkowe zwykłe 6009-2RS1C3 SKF

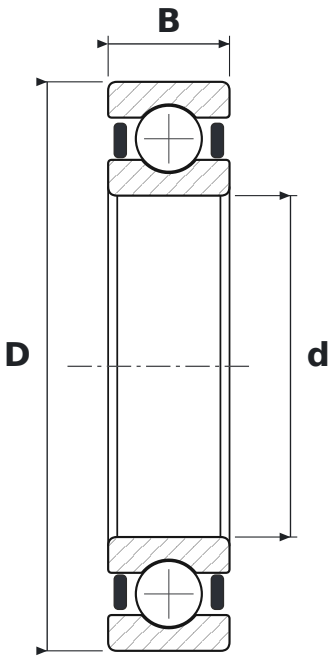

WYMIARY

d	średnica wewnętrzna	**45 mm**
D	średnica zewnętrzna	**75 mm**
B	szerokość	**16 mm**

CO ZNACZY OZNACZENIE 6009-2RS1C3

60	łożysko kulkowe zwykłe (6), seria średnic 0 – bardzo lekka
2RS1	uszczelnienia stykowe z kauczuku NBR wzmocnione blachą stalową, dwustronne
C3	luz promieniowy zwiększony

PARAMETRY

Producent	**SKF**
Symbol producenta	**6009-2RS1C3**
Elementy toczne	**łożysko kulkowe jednorzędowe**
Nośność dynamiczna C	**22,1 kN**
Nośność statyczna C0	**14,6 kN**
Masa	**0,244 kg**