Deep groove ball bearing 6009-2RS1C3WT SKF

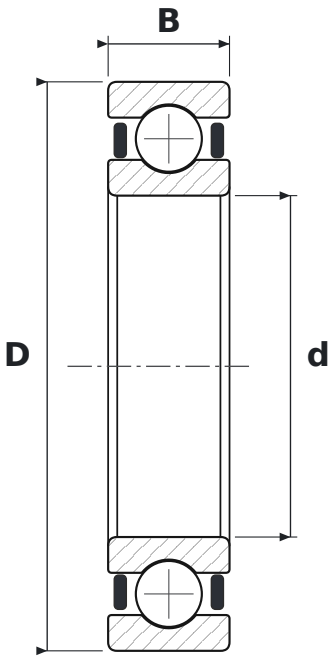

DIMENSIONS

d	bore diameter	**45 mm**
D	outside diameter	**75 mm**
B	width	**16 mm**

WHAT 6009-2RS1C3WT MEANS

60	łożysko kulkowe zwykłe (6), seria średnic 0 – bardzo lekka
2RS1	uszczelnienia stykowe z kauczuku NBR wzmocnione blachą stalową, dwustronne
C3	radial clearance greater than normal
WT	smar o szerokim zakresie temperatur: zagęszczacz polimocznikowy, olej estrowy, NLGI 2–3

SPECIFICATIONS

Manufacturer	**SKF**
Manufacturer designation	**6009-2RS1C3WT**
Rolling elements	**single-row ball bearing**
Basic dynamic load rating C	**22.1 kN**
Basic static load rating C0	**14.6 kN**
Mass	**0.244 kg**