Łożysko kulkowe zwykłe 6009 C3 NTN

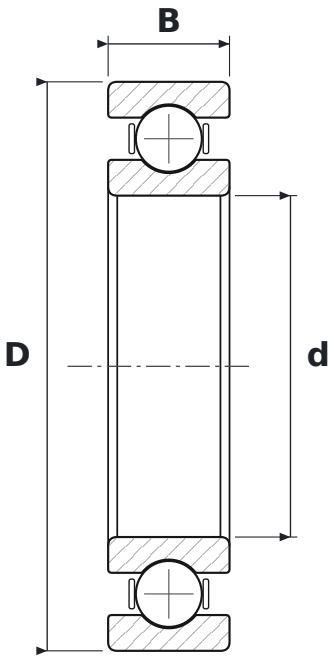

WYMIARY

d	średnica wewnętrzna	**45 mm**
D	średnica zewnętrzna	**75 mm**
B	szerokość	**16 mm**

CO ZNACZY OZNACZENIE 6009 C3

60	łożysko kulkowe zwykłe (6), seria średnic 0 – bardzo lekka
C3	luz promieniowy zwiększony

PARAMETRY

Producent	**NTN**
Symbol producenta	**6009 C3**
Elementy toczne	**łożysko kulkowe jednorzędowe**
Masa	**0,26 kg**