Łożysko kulkowe zwykłe 6009 NR SKF

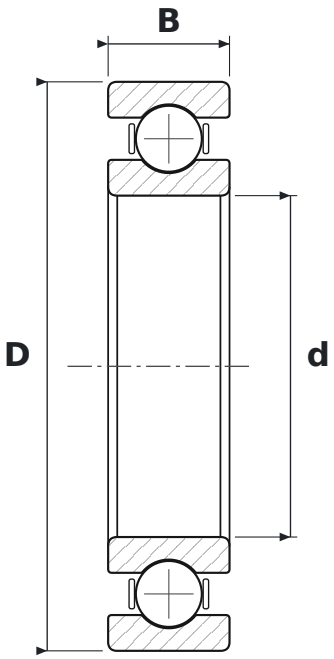

WYMIARY

d	średnica wewnętrzna	**45 mm**
D	średnica zewnętrzna	**75 mm**
B	szerokość	**16 mm**

CO ZNACZY OZNACZENIE 6009 NR

60	łożysko kulkowe zwykłe (6), seria średnic 0 – bardzo lekka
NR	rowek z pierścieniem osadczym

PARAMETRY

Producent	**SKF**
Symbol producenta	**6009 NR**
Elementy toczne	**łożysko kulkowe jednorzędowe**
Nośność dynamiczna C	**22,1 kN**
Nośność statyczna C0	**14,6 kN**
Masa	**0,264 kg**