Łożysko kulkowe zwykłe 6010-2RSR FAG

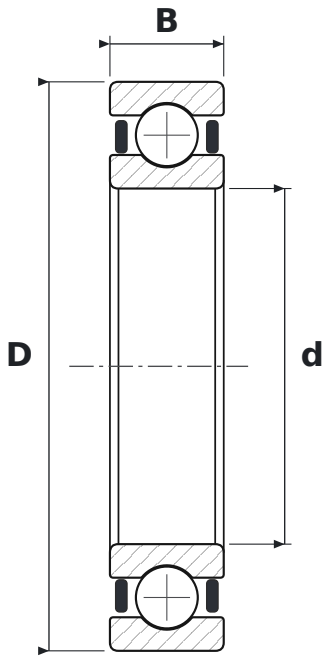

WYMIARY

d	średnica wewnętrzna	**50 mm**
D	średnica zewnętrzna	**80 mm**
B	szerokość	**16 mm**

CO ZNACZY OZNACZENIE 6010-2RSR

60	łożysko kulkowe zwykłe (6), seria średnic 0 – bardzo lekka
2RSR	uszczelnienia wargowe stykowe (NBR), dwustronne – warga przylega promieniowo

PARAMETRY

Producent	**FAG**
Symbol producenta	**6010-2RSR**
Elementy toczne	**łożysko kulkowe jednorzędowe**
Masa	**0,265 kg**