Łożysko kulkowe zwykłe 6010 C3 NACHI

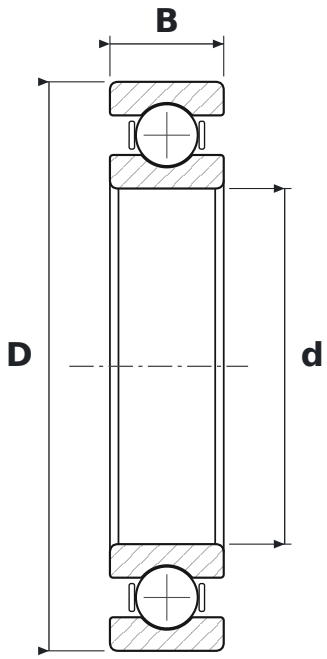

WYMIARY

d	średnica wewnętrzna	**50 mm**
D	średnica zewnętrzna	**80 mm**
B	szerokość	**16 mm**

CO ZNACZY OZNACZENIE 6010 C3

60	łożysko kulkowe zwykłe (6), seria średnic 0 – bardzo lekka
C3	luz promieniowy zwiększony

PARAMETRY

Producent	**NACHI**
Symbol producenta	**6010 C3**
Elementy toczne	**łożysko kulkowe jednorzędowe**