Łożysko kulkowe zwykłe 6010-DU NSK

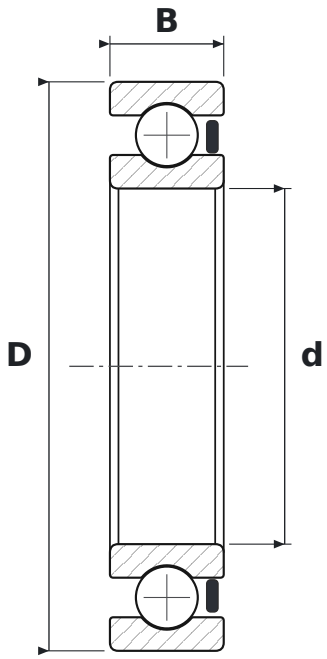

WYMIARY

d	średnica wewnętrzna	**50 mm**
D	średnica zewnętrzna	**80 mm**
B	szerokość	**16 mm**

CO ZNACZY OZNACZENIE 6010-DU

60	łożysko kulkowe zwykłe (6), seria średnic 0 – bardzo lekka
DU	uszczelnienie gumowe stykowe (standardowo kauczuk nitrylowy NBR), jednostronne

PARAMETRY

Producent	**NSK**
Symbol producenta	**6010-DU**
Elementy toczne	**łożysko kulkowe jednorzędowe**
Masa	**0,26 kg**